(文書番号：TY-34)2008.02.08

構成内容/Components

No.	名称/Part name	個数/Pcs	材質/Material	色・表面処理/Color・Finish
1	キャップ/Cap	1	PA66(UL94V-2)	ライトグレー・ブラック/Ligth gray・Black
2	ゴムブッシュ/Sealing insert	1	NBR,PA66(UL94V-2)	ブラック,ライトグレー・ブラック,ブラック/Black,ligth gray・Black,Black
3	コネクタ本体/Connector	1	PA66(UL94V-2)	ライトグレー・ブラック/ligth gray・Black
4	シールワッシャー/O-ring	1	NBR	ブラック/Black
5	ナット/Lock nut	1	PA66(UL94V-2)	ライトグレー・ブラック/Ligth gray・Black

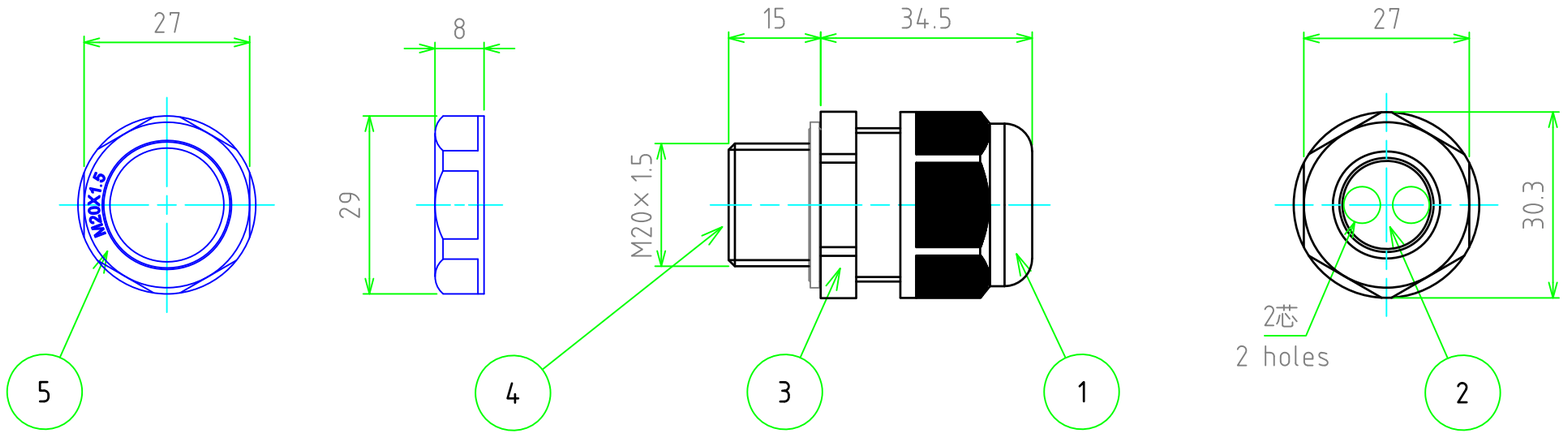

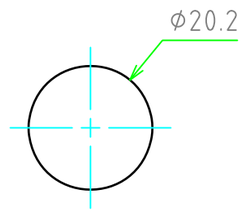

取付穴寸法/Mounting hole dimensions

色仕様(型番末尾口)/Color type

仕　様/Code	本体カラー/Body color
S	ライトグレー/Light gray
B	ブラック/Black

テクニカルデータ/Technical data	
保護等級/Protection class	IP65相当
温度範囲/Temperature resistance	-20℃～+80℃
適合ケーブル径/Cable range	φ4.5 ～ φ6.0
芯数/Number of holes	2芯
取付穴径/Mounting hole	φ20.2

TAKACHI 株式会社タカチ電機工業
TAKACHI ELECTRONICS ENCLOSURE Co., LTD.

品名/Title
多芯型ケーブルグランド
Multi-hole Cable Gland

承認/Approved	検図/Checked	製図/Created
中根	谷	大江

型番/Product number
RMH20-2口

作成日/Date 2023/09/04

尺度/Scale 1:1

ページ/Page 1 / 1

本図面の著作権は株式会社タカチ電機工業に帰属します。/ Copyright (C) TAKACHI ELECTRONICS ENCLOSURE CO., LTD. All Rights Reserved.