(文書番号：TY-34)2008.02.08

構成内容

No.	名称 / Part name	数量 / Pcs	材質 / Material	色・表面処理 / Color・Finish
1	キャップ/Cap	1	PA66	ブラック/Black
2	ゴムブッシュ/Sealing insert	1	PA66/NBR	ブラック/Black
3	コネクタ本体/Connector	1	PA66	ブラック/Black
4	シールワッシャー/O-ring	1	NBR	ブラック/Black
5	ナット/Lock nut	1	PA66	ブラック/Black

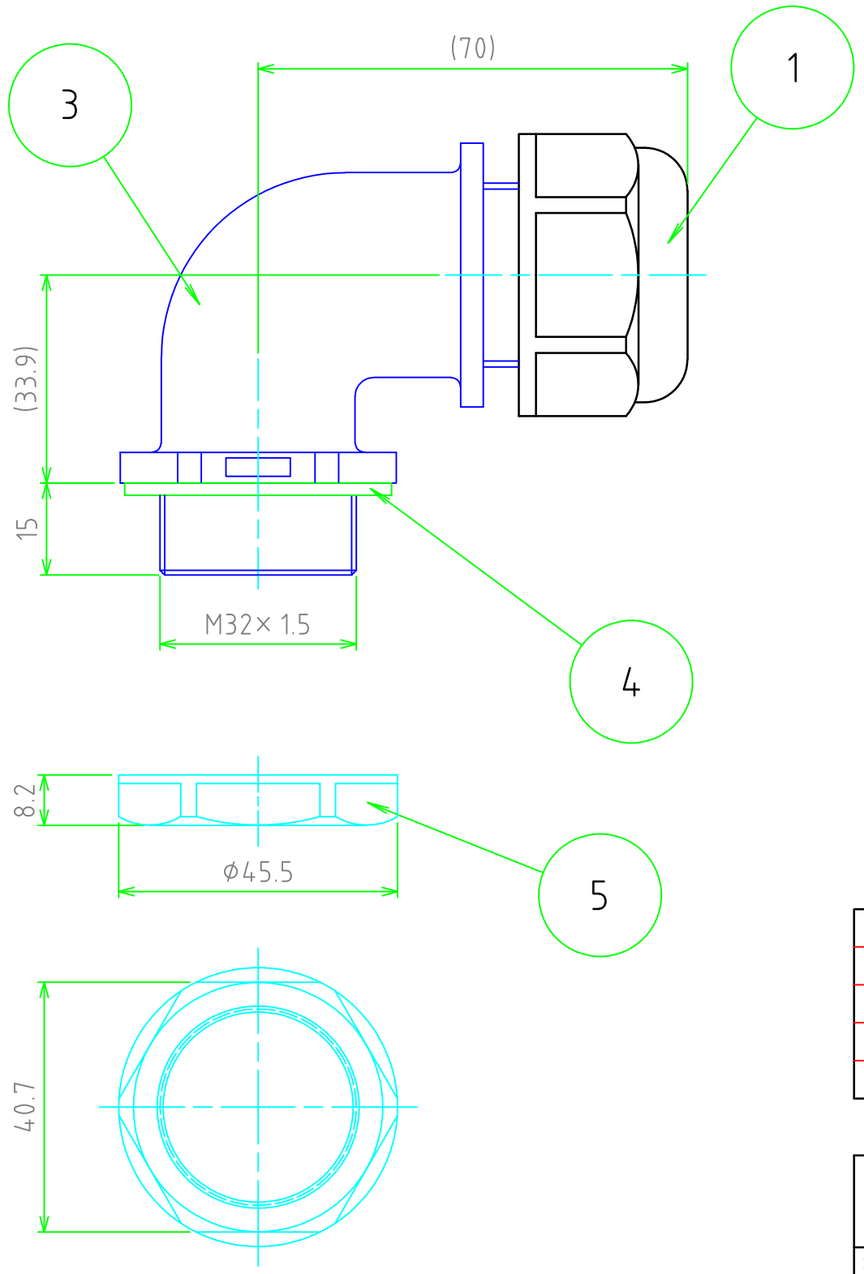

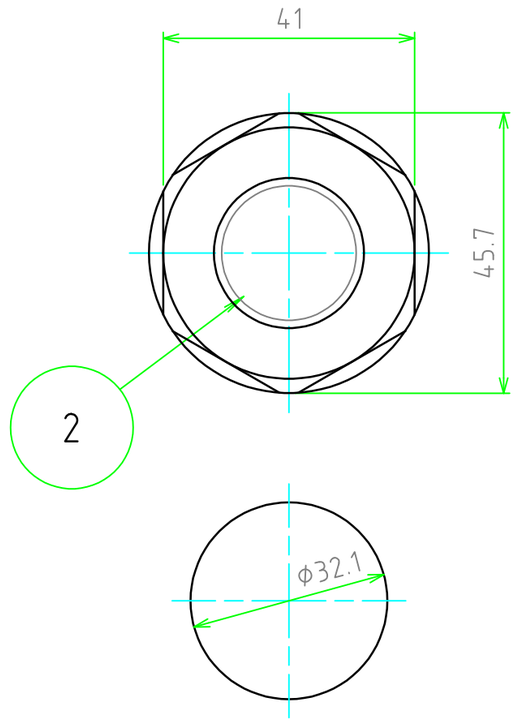

取付穴寸法/Mounting hole dimensions

テクニカルデータ/Technical data	
保護等級/Protection class	IP67相当
温度範囲/Temperature resistance	-20℃～+80℃
適合ケーブル径/Cable range	φ18 ～ φ22
取付穴径/Mounting hole	φ32.1

TAKACHI 株式会社タカチ電機工業
TAKACHI ELECTRONICS ENCLOSURE Co., LTD.

品名/Title
エルボ型ケーブルグランド
Right Angle Cable Gland

承認/Approved	検図/Checked	製図/Created
中根	谷	大江

型番/Product number
REL32-22B

作成日/Date 2024/3/12

尺度/Scale 1:1

ページ/Page 1 / 1

本図面の著作権は株式会社タカチ電機工業に帰属します。/ Copyright (C) TAKACHI ELECTRONICS ENCLOSURE CO., LTD. All Rights Reserved.