構成内容 / Components				
No.	名称 / Part name	数量 / Pcs	材質 / Material	色・表面処理 / Color・Finish
1	ポールマウントブラケット / Pole Mounting Bracket	1	PA66+GF(UL94HB) / PA66+GF(UL94HB)	黒色 / Black

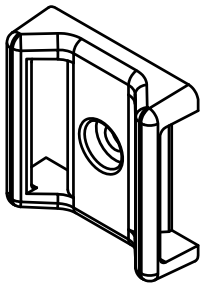

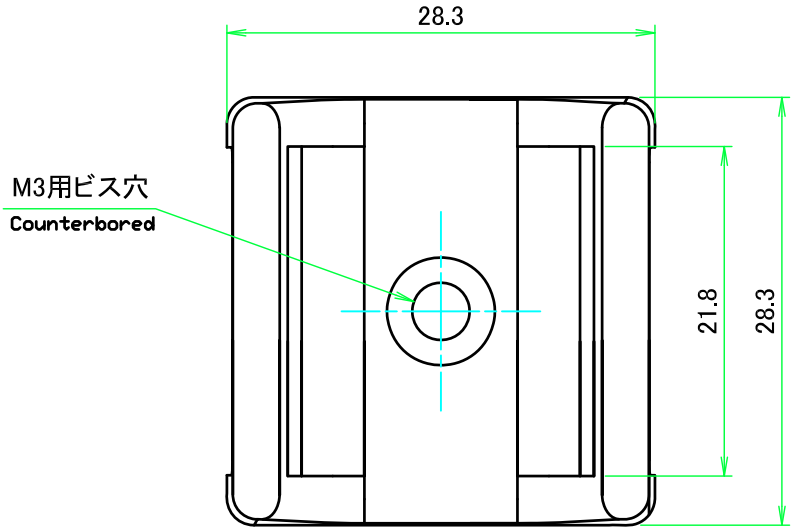

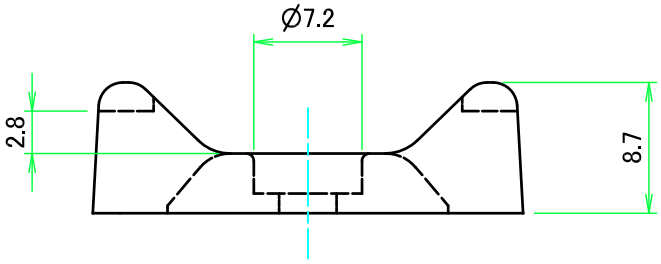

TAKACHI 株式会社タカチ電機工業 TAKACHI ELECTRONICS ENCLOSURE CO., LTD.			品名/Title ポールマウントブラケット Pole Mounting Bracket	
承認/Approved 中根	検図/Checked 鎌田	製図/Created 益子	型番/Product number PMB-1	尺度/Scale 2:1
			作成日/Date 2025/01/20	ページ/Page 1 / 1

本図面の著作権は株式会社タカチ電機工業に帰属します。/ Copyright (C) TAKACHI ELECTRONICS ENCLOSURE CO., LTD. All Rights Reserved.